ПЕНАЛ с корзиной

(напольный, дверца, 2 ящика, корзина)

Артикул	Габариты, мм (ВхШхГ)	Цвет
Пенал-30		
004.11.0300.201.02.01.L 004.11.0300.201.02.01.R	1972x300x320	белый

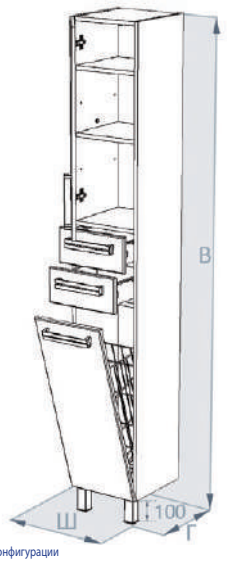

* Изделие левой конфигурации

ПЕНАЛ с корзиной

(напольный, 2 дверцы, 2 ящика, корзина)

Артикул	Габариты, мм (ВхШхГ)	Цвет
Пенал-60		
004.11.0600.202.01.01.L 004.11.0600.202.01.01.R	1972x600x320	белый

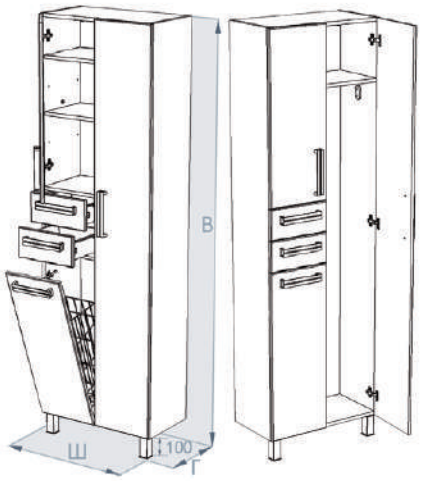

* Изделие левой конфигурации

Дивна

Triton®

ТУМБА под умывальник

(напольная, 2 ящика)

Артикул	Габариты, мм (ВхШхГ)	Цвет
Тумба-55		
010.31.0500.302.02.17.U Умывальник "Уют-55"	820x500x301 560x455	сосна белый

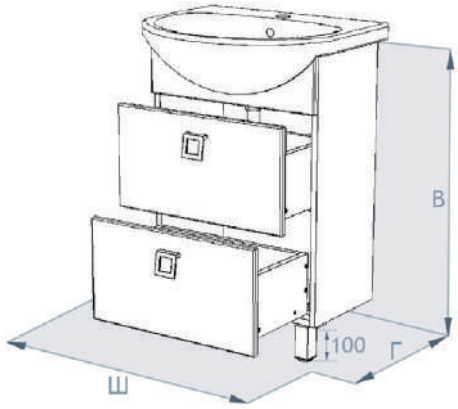

ТУМБА под умывальник

(напольная, 2 ящика)

Артикул	Габариты, мм (ВхШхГ)	Цвет
Тумба-60		
010.31.0600.301.02.17.U Умывальник 60В	820x600x458 135x615x470	сосна белый

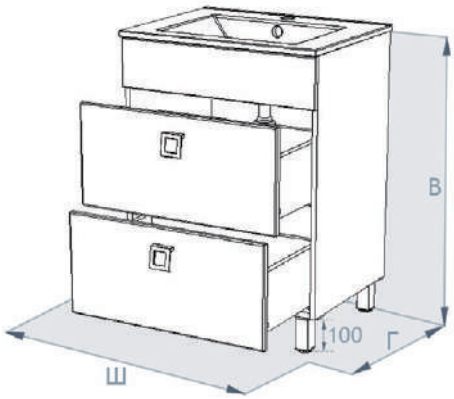

ТУМБА под умывальник

(напольная, 2 дверцы, ящик)

Артикул	Габариты, мм (ВхШхГ)	Цвет
Тумба-80		
010.31.0770.201.02.17.U Умывальник "Балтика-80"	820x770x309 200x815x465	сосна белый

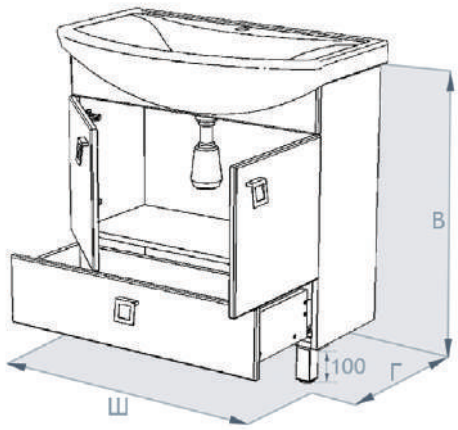

ЗЕРКАЛО

(с подсветкой, шкафчик, полка)

Артикул	Габариты, мм (ВхШхГ)	Цвет
Зеркало-55		
010.42.0550.103.01.17.L 010.42.0550.103.01.17.R	812x551x170	сосна белый
Зеркало-80		
010.42.0800.103.01.17.L 010.42.0800.103.01.17.R	812x801x170	сосна белый

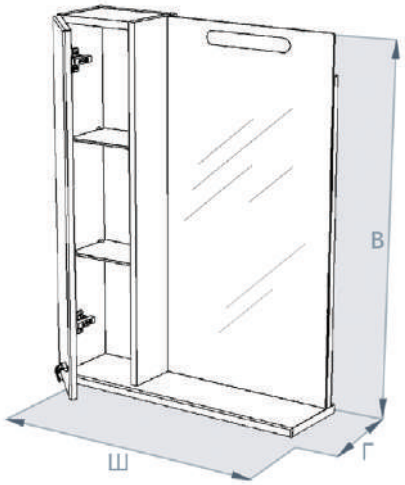

* Изделие левой конфигурации

ПЕНАЛ

(напольный, 2 дверцы)

Артикул	Габариты, мм (ВхШхГ)	Цвет
Пенал-30		
010.11.0300.101.01.07.L 010.11.0300.101.01.07.R	1972x300x320	сосна белый

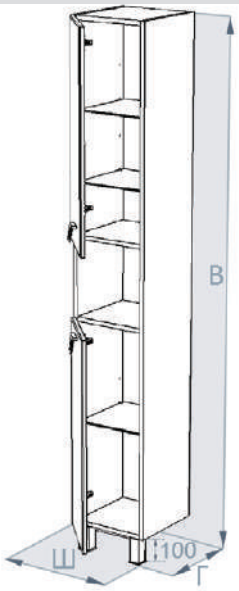

* Изделие левой конфигурации

Triton®

ТУМБА под умывальник

(напольная, 2 дверцы, ящик)

Артикул	Габариты, мм (ВхШхГ)	Цвет
Тумба-60		
011.31.0594.201.02.01.U	820x594x445	белый
Умывальник "Болеро 600" Florentina	156x600x450	

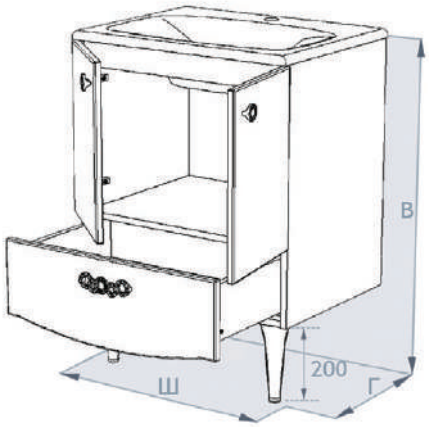

ТУМБА под умывальник

(напольная, 2 дверцы, ящик)

Артикул	Габариты, мм (ВхШхГ)	Цвет
Тумба-70		
011.31.0696.201.02.01.U	820x696x458	белый
Умывальник 7070B	210x720x460	

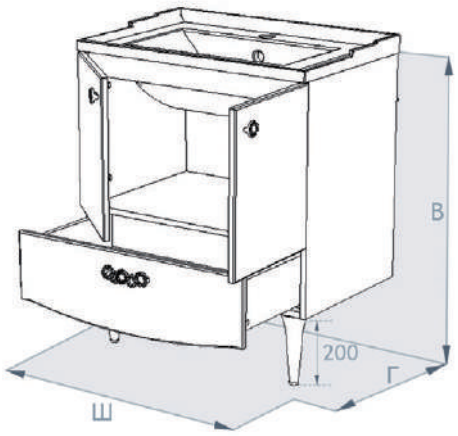

ТУМБА под умывальник

(напольная, 2 дверцы, ящик)

Артикул	Габариты, мм (ВхШхГ)	Цвет
Тумба-100		
011.31.1000.201.02.01.U	820x1000x455	белый
Умывальник 9100F	180x1010x470	

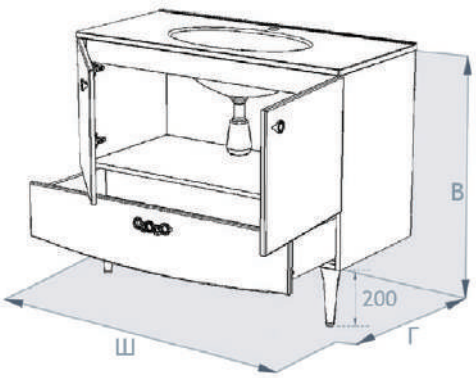

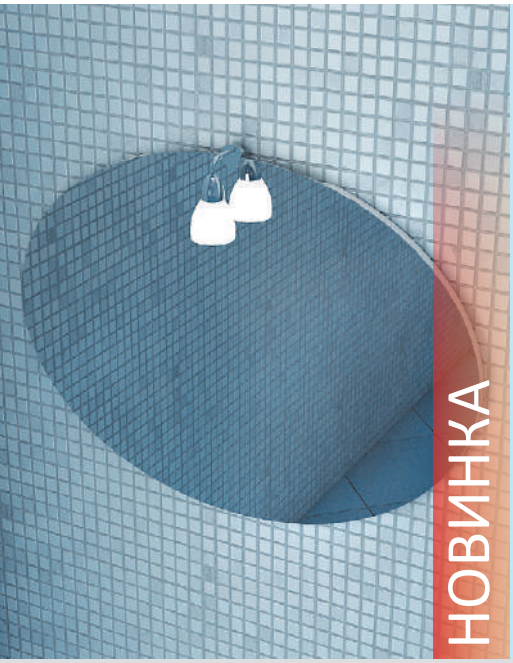

ЗЕРКАЛО

(с подсветкой)

Артикул	Габариты, мм (ВхШхГ)	Цвет
Зеркало-60		
011.42.0600.001.03.01.U	600x600x26	
Зеркало-100		
011.42.0990.001.03.01.U	700x990x26	

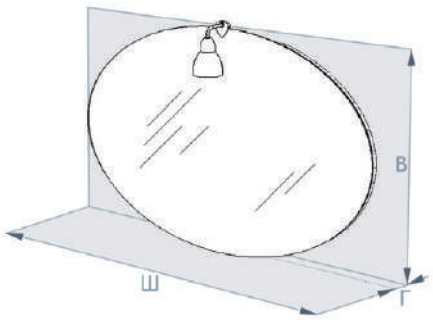

ПЕНАЛ

(напольный, 3 дверцы)

Артикул	Габариты, мм (ВхШхГ)	Цвет
Пенал-60		
011.11.0600.103.01.01.L 011.11.0600.103.01.01.R	1972x600x320	белый

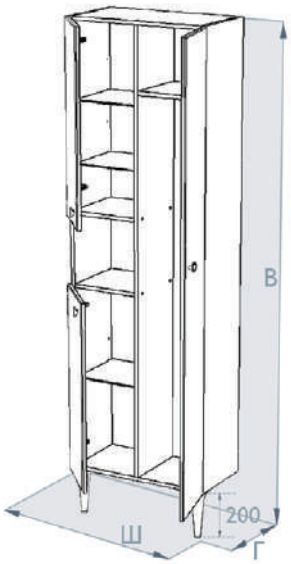

* Изделие левой конфигурации

Лира

Triton®

ТУМБА под умывальник

(напольная, 2 дверцы)

Артикул	Габариты, мм (ВхШхГ)	Цвет
Тумба-50		
007.31.0470.102.01.01.U	820x470x285	белый
Умывальник "Ладога 50"	140x510x435	
Тумба-55		
007.31.0490.102.01.01.U	820x490x285	белый
Умывальник "Антик 55"	130x560x460	
Тумба-60		
007.31.0560.102.01.01	820x560x320	белый
Умывальник "Балтика 60"	155x610x445	
Тумба-65		
007.31.0610.102.01.01.U	820x610x332	белый
Умывальник "Стелла 65"	170x665x495	

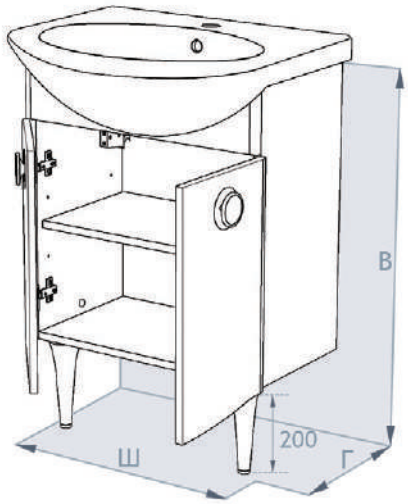

ТУМБА под умывальник

(напольная, дверца, 2 ящика)

Артикул	Габариты, мм (ВхШхГ)	Цвет
Тумба-55		
007.31.0490.201.01.01.L	820x490x285	белый
007.31.0490.201.01.01.R		
Умывальник "Антик 55"	130x560x460	
Тумба-60		
007.31.0560.201.01.01.L	820x560x320	белый
007.31.0560.201.01.01.R		
Умывальник "Балтика 60"	155x610x445	
Тумба-65		
007.31.0610.201.01.01.L	820x610x332	белый
007.31.0610.201.01.01.R		
Умывальник "Стелла 65"	170x665x495	

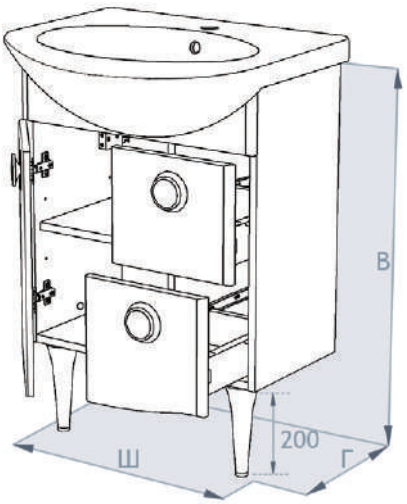

* Изделие правой конфигурации

ТУМБА под умывальник

(напольная, 2 ящика)

Артикул	Габариты, мм (ВхШхГ)	Цвет
Тумба-60		
007.31.0594.301.02.01.U	820x594x445	белый
Умывальник "Болеро 60" Florentina	156x600x450	

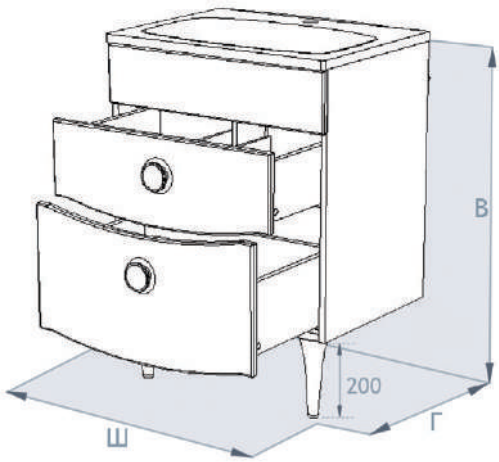

ТУМБА под умывальник

(напольная, 3 дверцы)

Артикул	Габариты, мм (ВхШхГ)	Цвет
Тумба-80		
007.31.0770.103.01.01.U	820x770x309	белый
Умывальник "Балтика-80"	200x815x465	

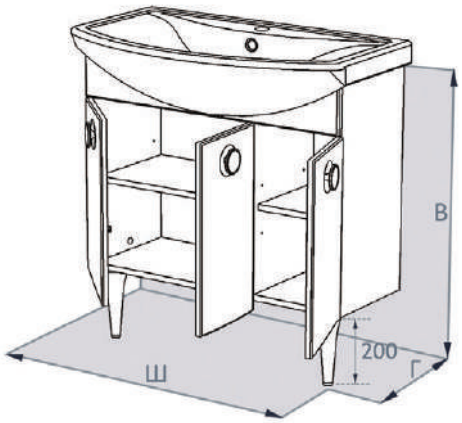

ТУМБА под умывальник

(напольная, 3 дверцы, 2 ящика)

Артикул	Габариты, мм (ВхШхГ)	Цвет
Тумба-80		
007.31.0770.202.01.01.U	820x770x309	белый
Умывальник "Балтика-80"	200x815x465	

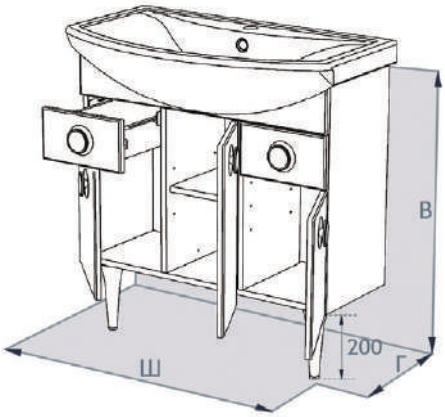

ТУМБА под умывальник

(напольная, 2 дверцы, 2 ящика)

Артикул	Габариты, мм (ВхШхГ)	Цвет
Тумба-80		
007.31.0786.203.01.01.L	820x786x484	белый
007.31.0786.203.01.01.R		
Умывальник "Гармония 80" Florentina	170x800x490	

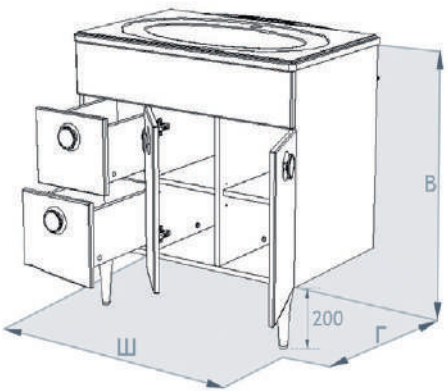

* Изделие левой конфигурации

ТУМБА под умывальник

(напольная, 3 ящика)

Артикул	Габариты, мм (ВхШхГ)	Цвет
Тумба-99		
007.31.0984.303.02.01.U	700x984x445	белый
Столешница "Нобили 99" Florentina	30x991x450	
Умывальник "Диана 70" Florentina	147x694x377	

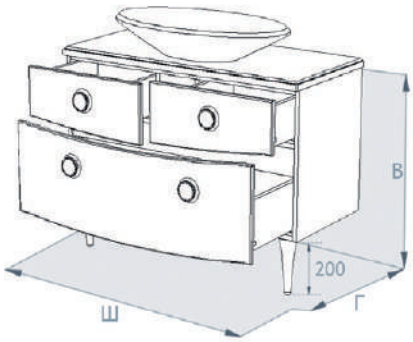

ТУМБА под умывальник

(напольная, 2 дверцы, 2 ящика)

Артикул	Габариты, мм (ВхШхГ)	Цвет
Тумба-115		
007.31.1107.204.01.01.L	700x1107x472	белый
007.31.1107.204.01.01.R		
Столешница "Гитано 115" Florentina	25x1151x50	
Умывальник "Диана 70" Florentina	147x694x377	

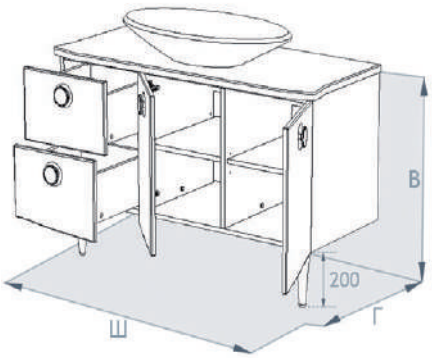

* Изделие левой конфигурации

КОМОД с корзиной

(напольный, корзина)

Артикул	Габариты, мм (ВхШхГ)	Цвет
Комод-60		
007.21.0600.101.02.01.U	840x600x324	белый

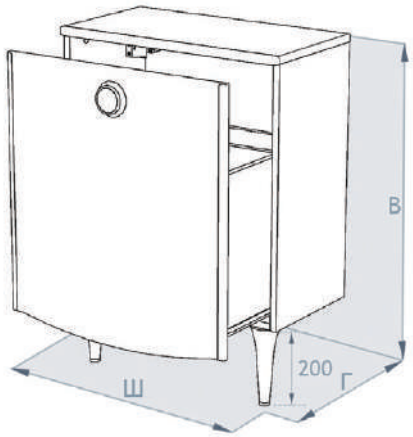

КОМОД

(напольный, 3 ящика)

Артикул	Габариты, мм (ВхШхГ)	Цвет
Комод-60		
007.21.0600.301.01.01.U	840x600x324	белый

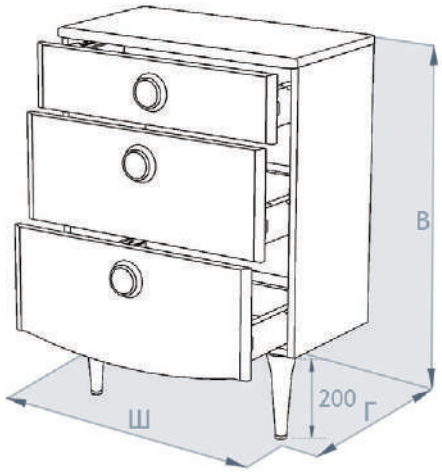

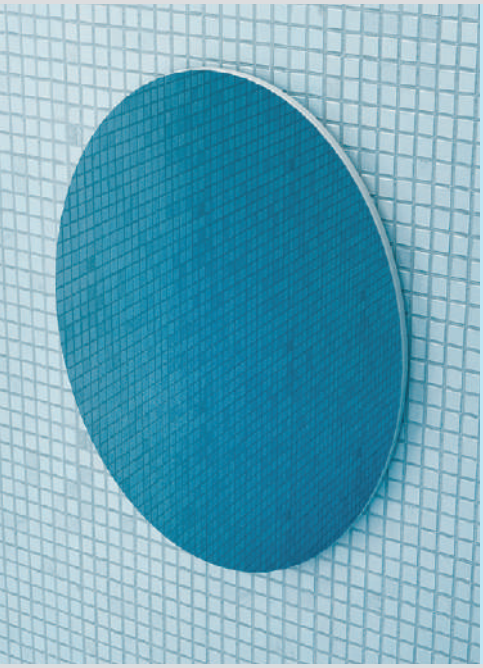

ЗЕРКАЛО

(подвесное)

Артикул	Габариты, мм (ВхШхГ)	Цвет
Зеркало-70		
007.42.0700.001.02.01.U	792x700x26	

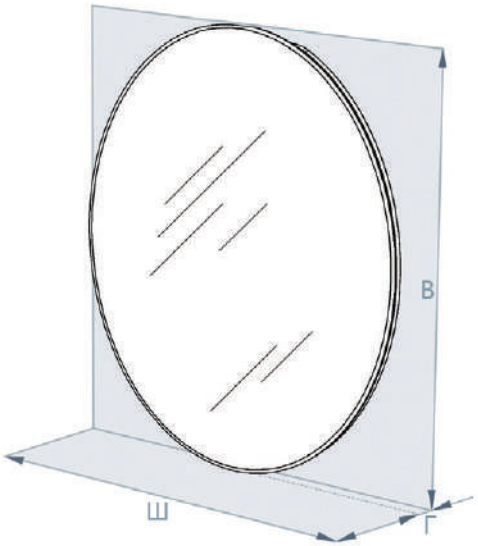

ЗЕРКАЛО с подсветкой

(подвесное, светильник)

Артикул	Габариты, мм (ВхШхГ)	Цвет
Зеркало-50		
007.42.0500.001.02.01.U	792x500x25	
Зеркало-55		
007.42.0550.001.02.01.U	792x550x25	
Зеркало-60		
007.42.0600.001.02.01.U	792x600x25	
Зеркало-65		
007.42.0650.001.02.01.U	792x650x25	

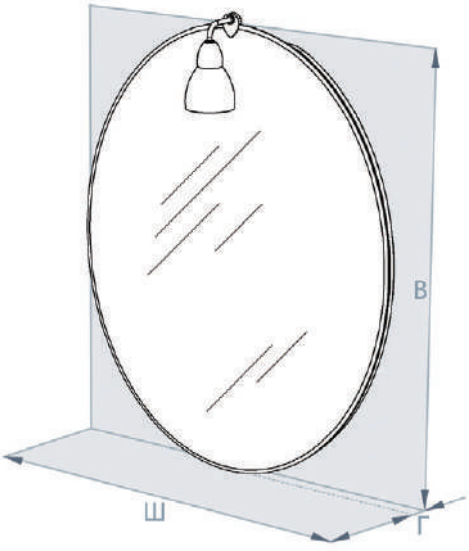

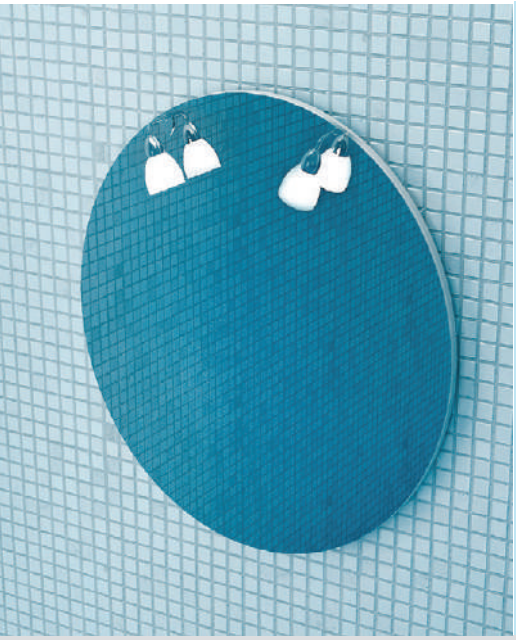

ЗЕРКАЛО с подсветкой

(подвесное, 2 светильника)

Артикул	Габариты, мм (ВхШхГ)	Цвет
Зеркало-80		
007.42.0800.001.02.01.U	792x792x26	

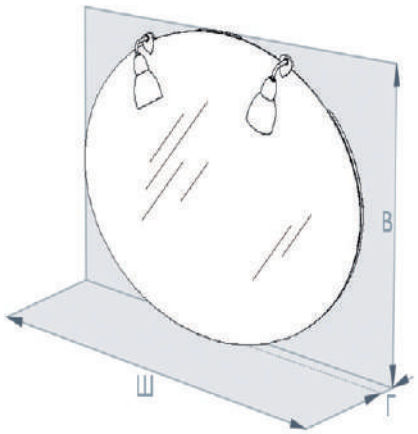

ЗЕРКАЛО с подсветкой

(подвесное, 2 светильника)

Артикул	Габариты, мм (ВхШхГ)	Цвет
Зеркало-99		
007.42.0990.001.02.01.U	792x990x26	
Зеркало-110		
007.42.1100.001.02.01.U	792x1100x26	

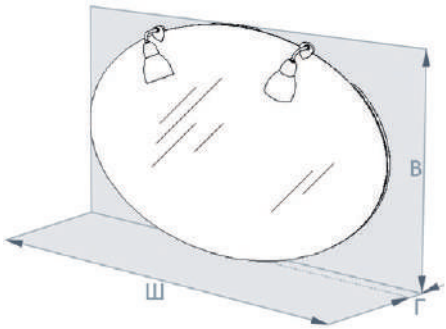

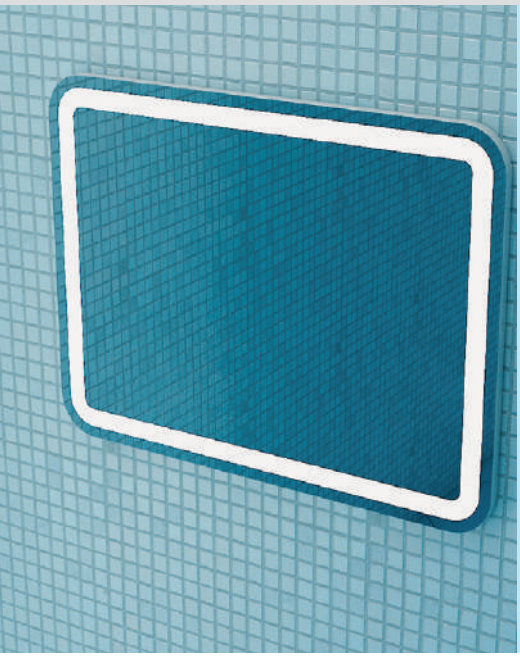

ЗЕРКАЛО с подсветкой

(подвесное)

Артикул	Габариты, мм (ВхШхГ)	Цвет
Зеркало-80		
007.42.0800.003.01.01.U	600x800x26	

Сенсорное включение света

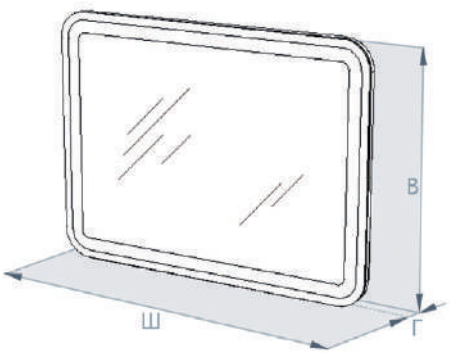

ШКАФ

(навесной, 2 дверцы)

Артикул	Габариты, мм (ВхШхГ)	Цвет
Шкаф-60		
007.12.0600.102.01.01.U	792x600x320	белый

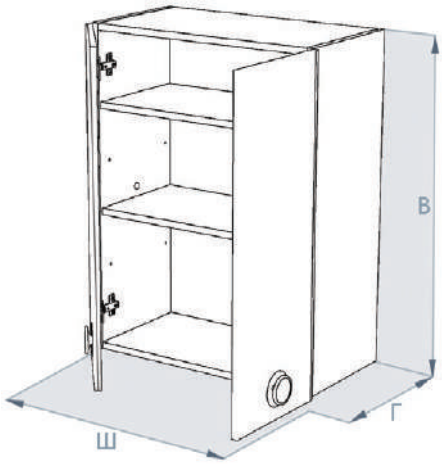

ПЕНАЛ

(напольный, 2 дверцы, 2 ящика)

Артикул	Габариты, мм (ВхШхГ)	Цвет
Пенал-30		
007.11.0300.201.01.01.L 007.11.0300.201.01.01.R	1972x300x320	белый

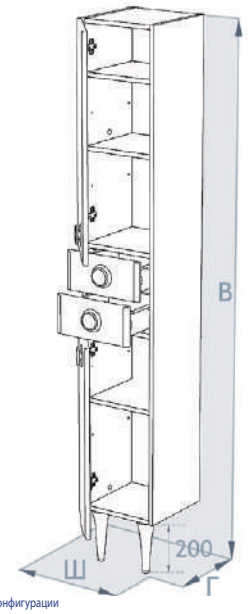

* Изделие левой конфигурации

ПЕНАЛ с корзиной

(напольный, 2 дверцы, 2 ящика, корзина)

Артикул	Габариты, мм (ВхШхГ)	Цвет
Пенал-60		
007.11.0600.202.01.01.L 007.11.0600.202.01.01.R	1972x600x320	белый

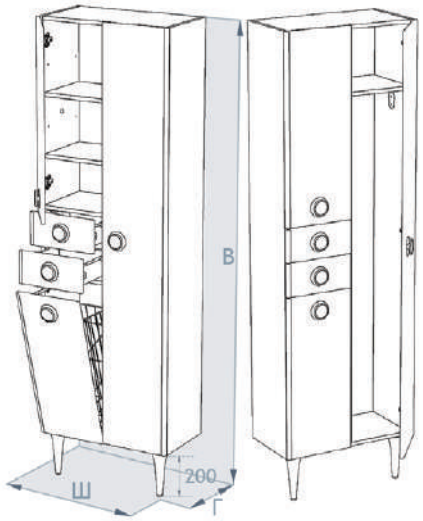

* Изделие левой конфигурации

Triton®

ТУМБА под умывальник

(напольная, 2 ящика)

Артикул	Габариты, мм (ВхШхГ)	Цвет
Тумба-60		
009.31.0594.301.02.01.U	820x594x442	белый
Умывальник “Болеро -60” Florentina	156x600x450	

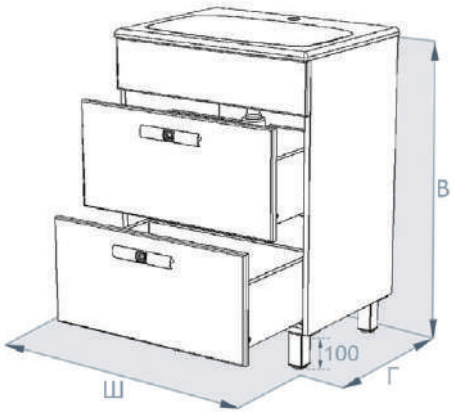

ТУМБА под умывальник

(напольная, 2 двери, 2 ящика)

Артикул	Габариты, мм (ВхШхГ)	Цвет
Тумба-80		
009.31.0800.201.01.01.L	820x800x457	белый
009.31.0800.201.01.01.R		
Умывальник 825С	180x800x460	

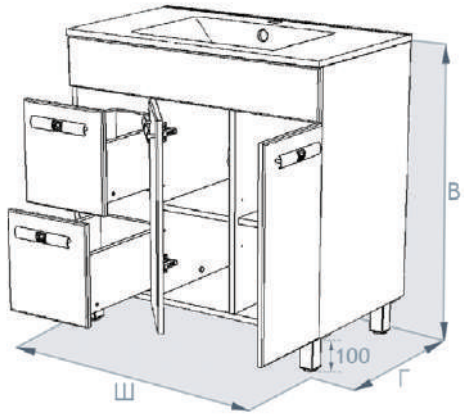

* Изделие левой конфигурации

ТУМБА под умывальник

(подвесная, 2 двери, 2 ящика)

Артикул	Габариты, мм (ВхШхГ)	Цвет
Тумба-100		
009.32.0996.203.01.01.L	540x996x458	белый
009.32.0996.203.01.01.R		
Умывальник 7100В	210x1020x460	

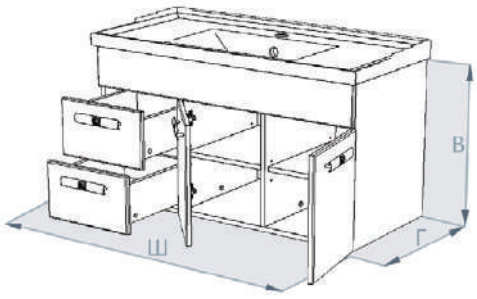

* Изделие левой конфигурации

ЗЕРКАЛО

(с подсветкой, шкафчик, полка)

Артикул	Габариты, мм (ВхШхГ)	Цвет
Зеркало-60		
009.42.0600.103.01.01.L 009.42.0600.103.01.01.R	812x601x170	белый
Зеркало-80		
009.42.0800.103.01.01.L 009.42.0800.103.01.01.R	812x801x170	белый

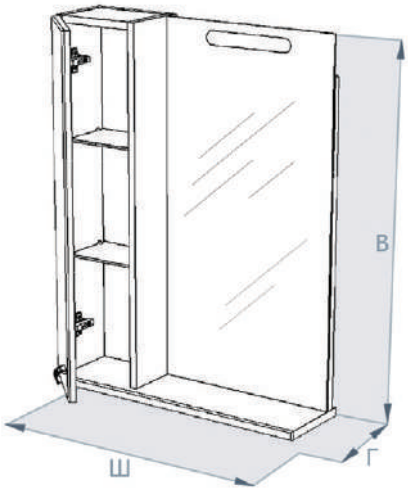

* Изделие левой конфигурации

ЗЕРКАЛО

(с подсветкой, шкафчик)

Артикул	Габариты, мм (ВхШхГ)	Цвет
Зеркало-100		
009.42.1000.102.01.01.L 009.42.1000.102.01.01.R	812x1001x170	белый

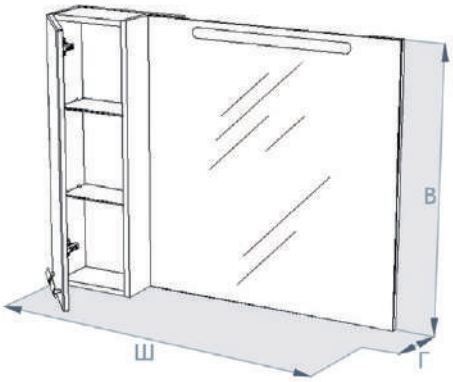

* Изделие левой конфигурации

ПЕНАЛ

(напольный, 3 дверцы)

Артикул	Габариты, мм (ВхШхГ)	Цвет
Пенал-60		
009.11.0600.103.01.01.L 009.11.0600.103.01.01.R	1972x600x320	белый

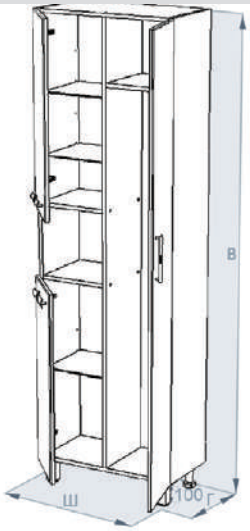

* Изделие левой конфигурации

Мирта

Triton®

ТУМБА под умывальник

(подвесная, дверца, 2 ящика)

Артикул	Габариты, мм (ВхШхГ)	Цвет
Тумба-100		
008.32.0996.203.01.01.U	430x996x441	белый
008.32.0996.203.01.04.U		чёрный
008.32.0996.203.01.06.U		вишнёвый
Умывальник "Прима 1000"	155x1015x445	

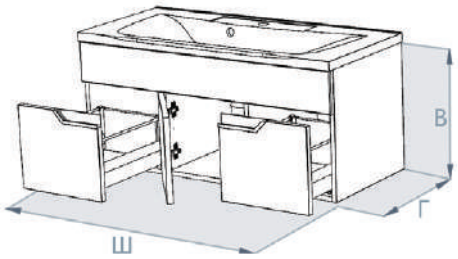

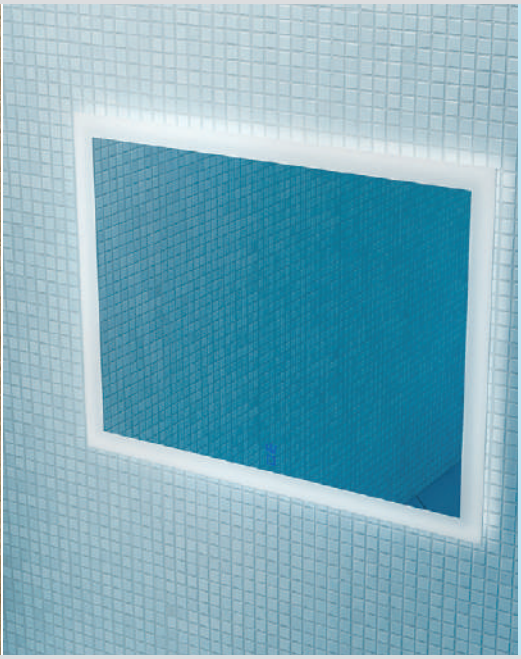

ЗЕРКАЛО с подсветкой

(подвесное)

Артикул	Габариты, мм (ВхШхГ)	Цвет
Зеркало-100		
008.42.1000.001.01.01.U	720x1000x26	

Сенсорное включение света

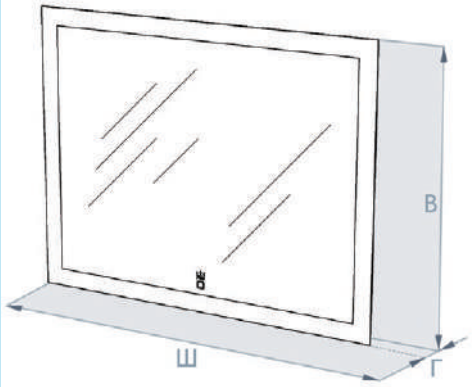

ЗЕРКАЛО

(подвесное, 2 полки стеклянные)

Артикул	Габариты, мм (ВхШхГ)	Цвет
Зеркало-30		
008.42.0300.002.01.01.U	773x300x155	

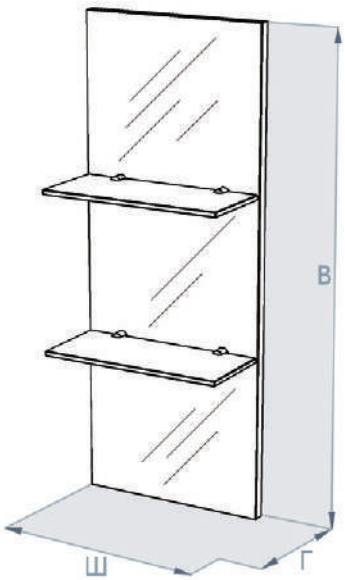

ТУМБА

(подвесная, дверца, ящик)

Артикул	Габариты, мм (ВхШхГ)	Цвет
Тумба-30		
008.22.0300.201.01.01.L	920x301x307	белый
008.22.0300.201.01.01.R		
008.22.0300.201.01.04.L		чёрный
008.22.0300.201.01.04.R		
008.22.0300.201.01.06.L		вишнёвый
008.22.0300.201.01.06.R		

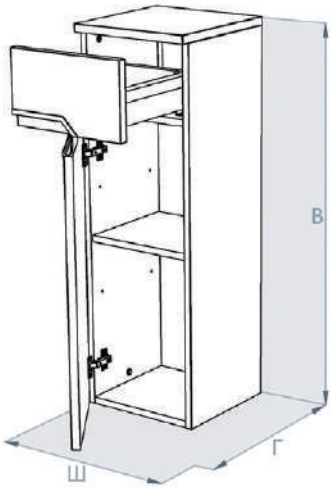

* Изделие левой конфигурации

ПЕНАЛ

(подвесной, 2 дверцы)

Артикул	Габариты, мм (ВхШхГ)	Цвет
Пенал-30		
008.12.0300.103.01.01.L	1692x300x306	белый
008.12.0300.103.01.01.R		
008.12.0300.103.01.04.L		чёрный
008.12.0300.103.01.04.R		
008.12.0300.103.01.06.L		вишнёвый
008.12.0300.103.01.06.R		

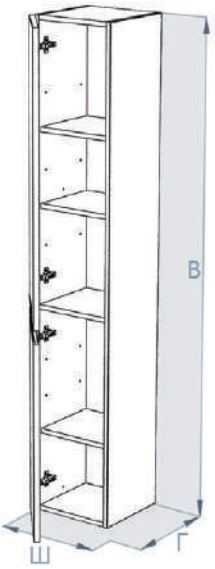

* Изделие левой конфигурации

При производстве мебели для ванных комнат наша компания использует только качественные материалы, отвечающие высоким эксплуатационным характеристикам и санитарно-эпидемиологическим нормам. При производстве мебели “ТРИТОН” используются влагостойкие материалы класса Р-4. Все торцевые поверхности деталей корпуса облицованы кромочным материалом с использованием влагостойкого клея. Все лицевые элементы мебели покрываются высоко-глянцевой пленкой ПВХ. Следует заметить, что пленка имеет толщину 0,5 мм, что серьезно влияет на итоговое качество поверхности. Важнейшим элементом является и клей, которым приклеена пленка: клей используемый нами в производстве является влагостойким и термостойким, что гарантирует надежность соединения при эксплуатации в помещении с повышенной влажностью и достаточно большими перепадами температур.

СХЕМЫ УМЫВАЛЬНИКОВ

«АЗОВ-45» умывальник

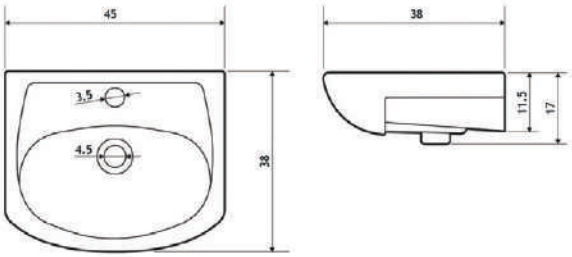

«БАЛТИКА-60» умывальник

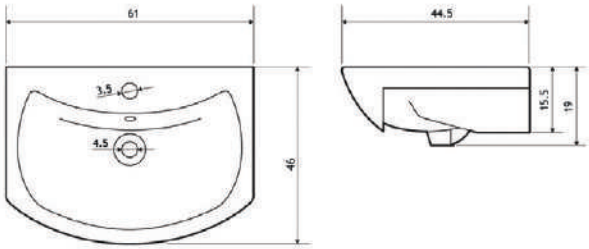

«ЛАДОГА-50» умывальник

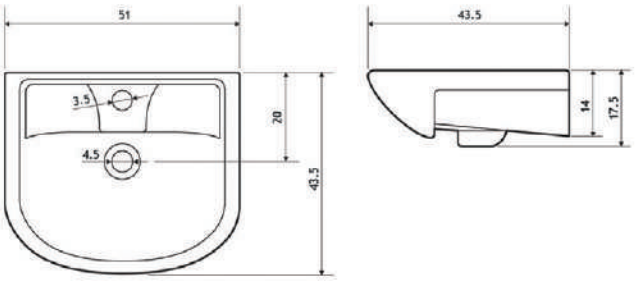

«СТЕЛЛА-65» умывальник

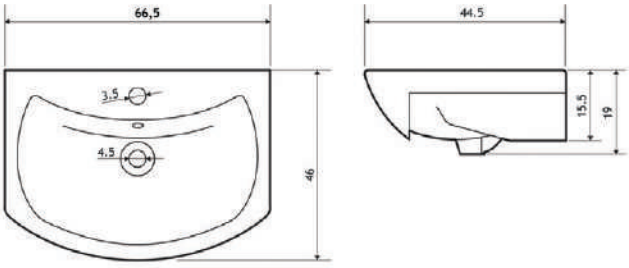

«АНТИК-55» умывальник

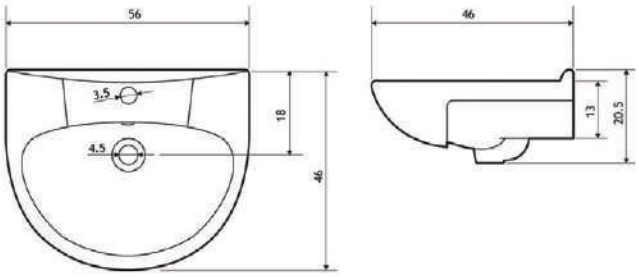

«ЛИДИЯ-70» умывальник

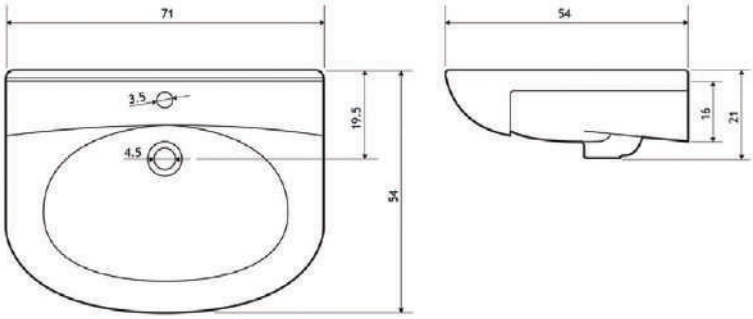

«БАЛТИКА-80» умывальник

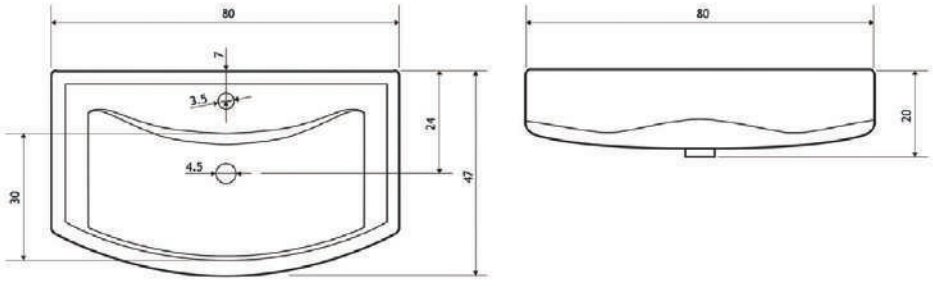

«Уют-50» умывальник

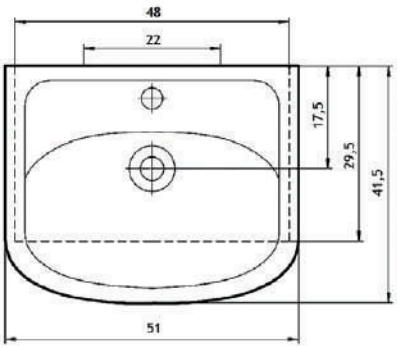

«Уют-55» умывальник

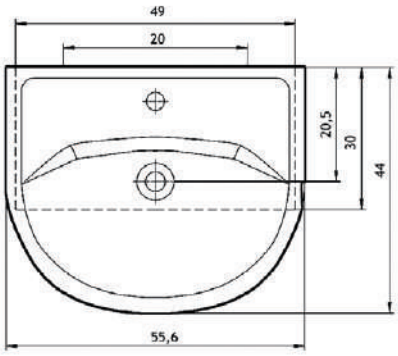

«Уют-60» умывальник

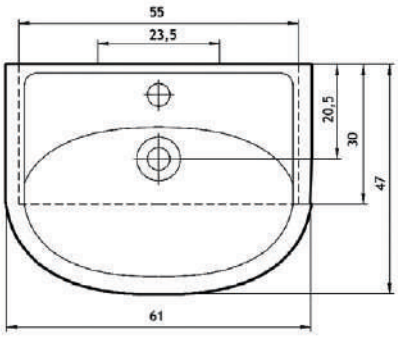

825A умывальник

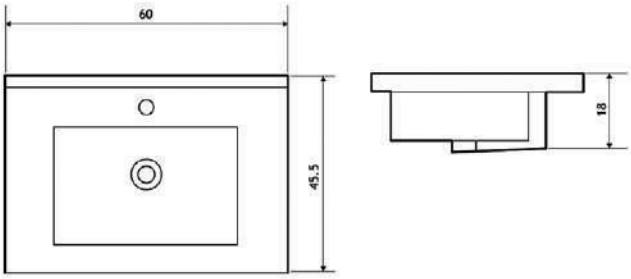

825C умывальник

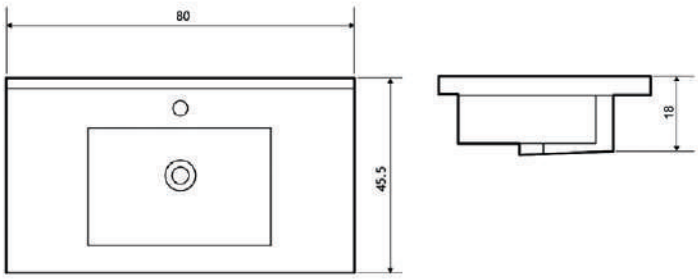

825B умывальник

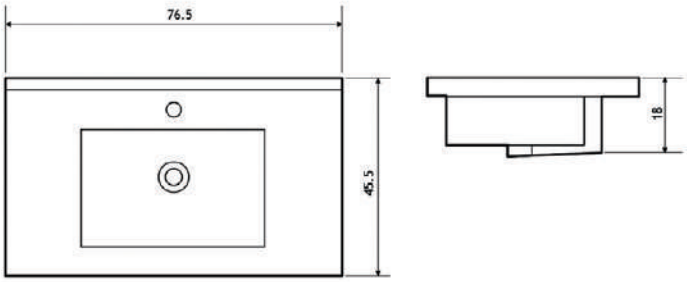

825D умывальник

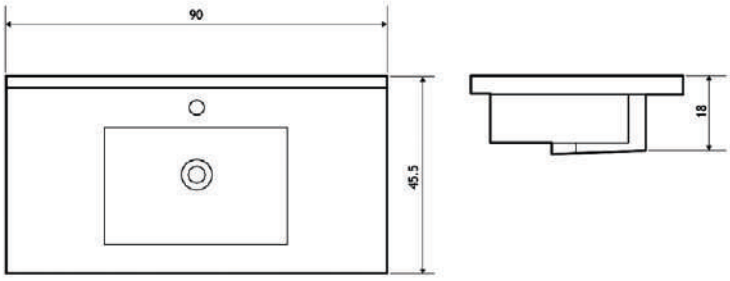

825E умывальник

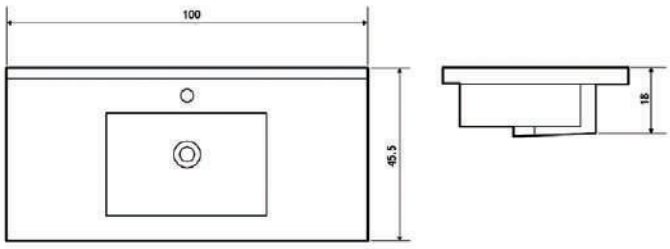

825F умывальник

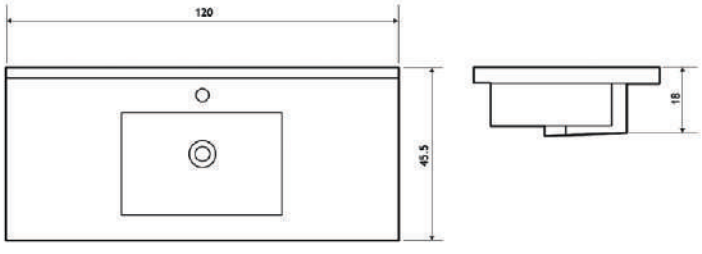

СХЕМЫ УМЫВАЛЬНИКОВ

9050B умывальник

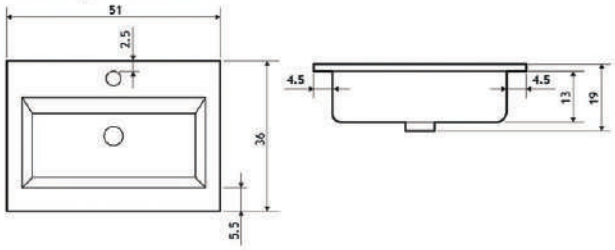

60B умывальник

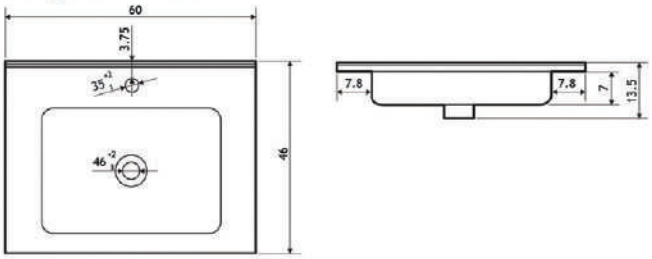

9060D умывальник

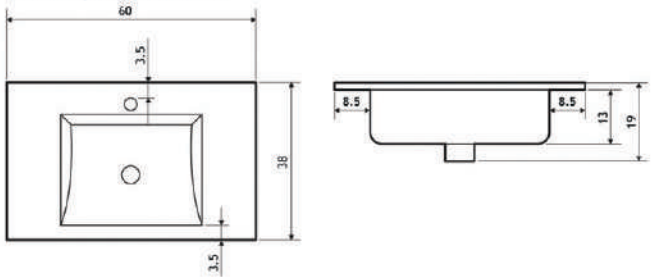

7070B умывальник

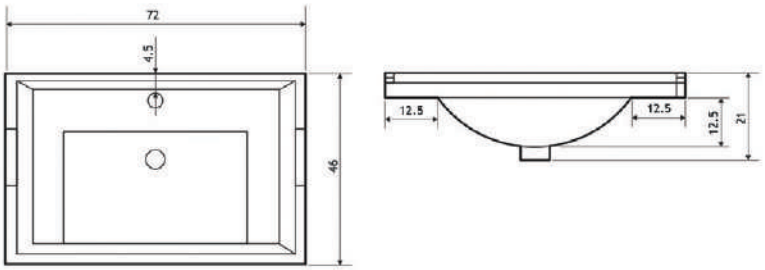

80B умывальник

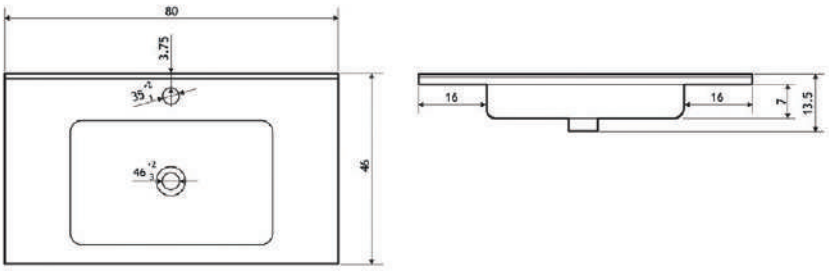

9100B умывальник

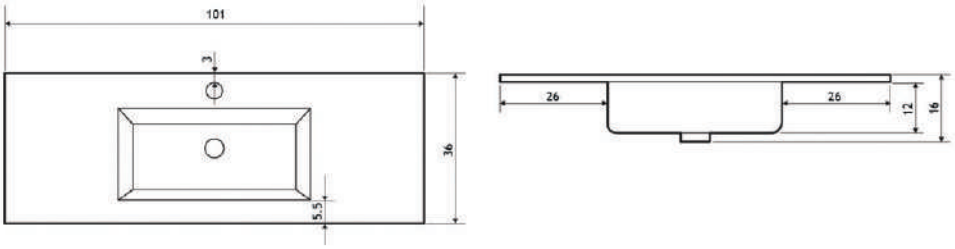

9100F умывальник

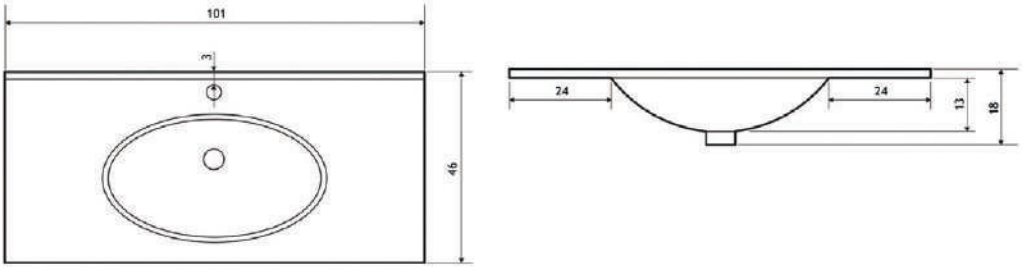

7100B умывальник

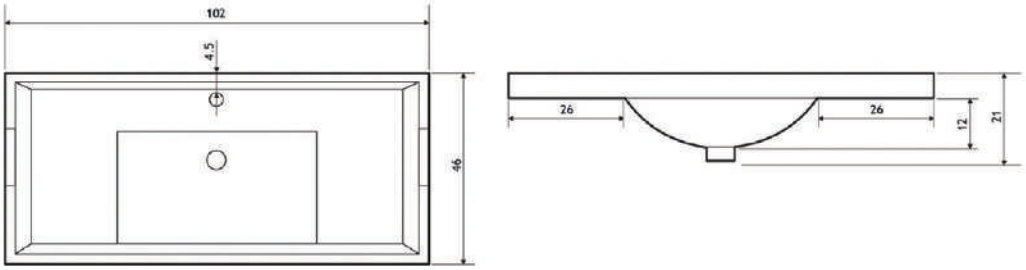

FLORENTINA «БОЛЕРО-60» умывальник

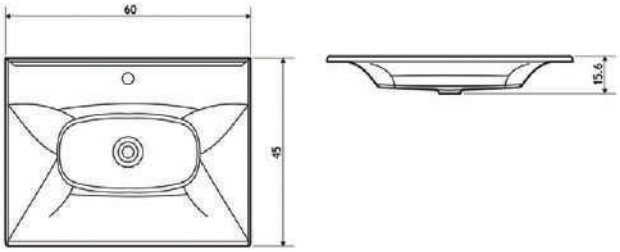

FLORENTINA «ДИАНА-70» умывальник

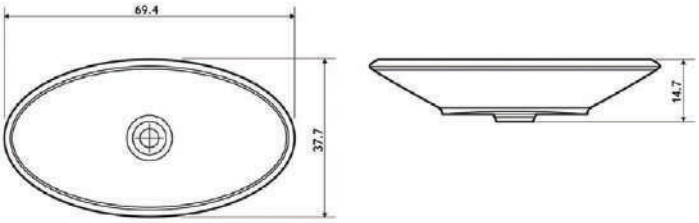

FLORENTINA «ГАРМОНИЯ-80» умывальник

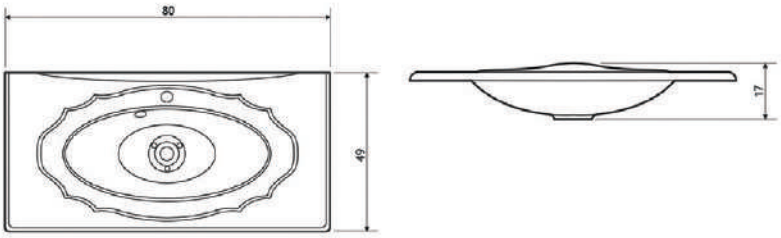

FLORENTINA «ПРИМА-100» умывальник

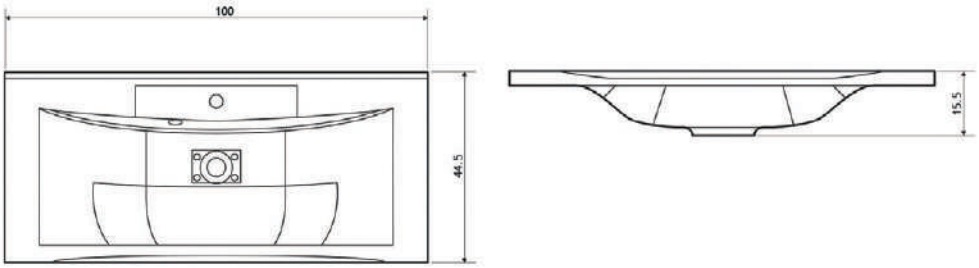

FLORENTINA «НОБИЛИ» столешница

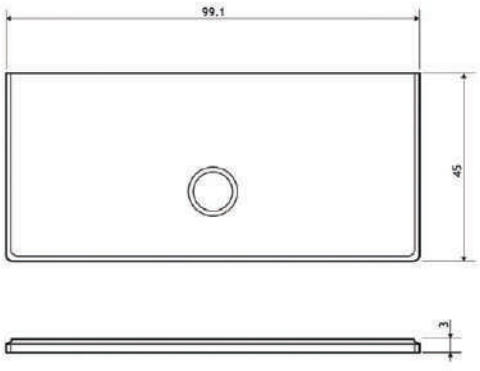

FLORENTINA «ГИТАНО» столешница

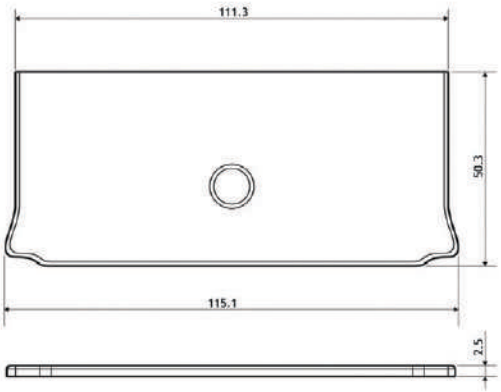

Полотенцесушители из нержавеющей стали

Толщина стенки трубы: 2 мм
Гарантия: 10 лет
Диаметр трубы: 32 мм
Поверхность: зеркальная
Давление при испытание: 40 атм.
Материал: нержавеющая сталь

М-образные

М 400 х 500 мм
М 500 х 500 мм
М 600 х 500 мм
М 700 х 500 мм

М 400 х 6 00 мм
М 500 х 600 мм
М 600 х 600 мм
М 700 х 600 мм

П-образные

П 400 х 320 мм
П 500 х 320 мм
П 600 х 320 мм
П 700 х 320 мм

П 400 х 500 мм
П 500 х 500 мм
П 600 х 500 мм
П 700 х 500 мм

Для кабин Риф, Стандарт, Мозаика, Классика

ДН1

ДН2

ДН3

Для кабин Орион, Гидрус, Рио, Вирго

Эко

Стандарт

Пульт дистанционного управления

Зеркало

ДОПОЛНИТЕЛЬНОЕ ОБОРУДОВАНИЕ ДЛЯ ВАНН

Ванны марки «Тритон» могут быть укомплектованы оборудованием для гидромассажа, спинного массажа, аэромассажа. Для сборки гидромассажных ванн применяются комплектующие ведущих мировых производителей.

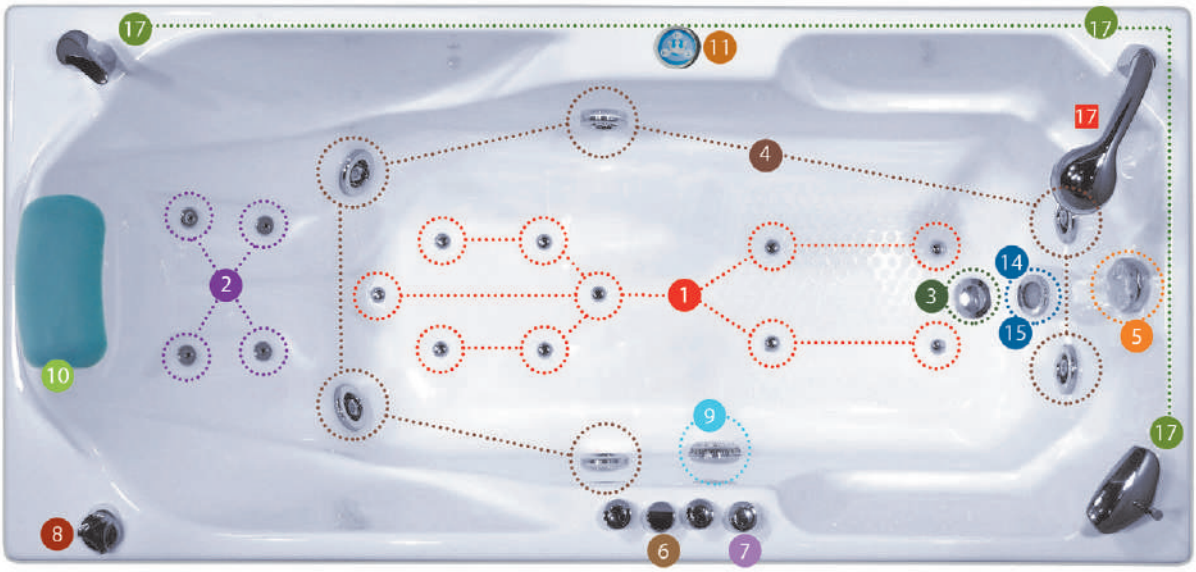

1 форсунка аэромассажа

2 форсунка спинного массажа

3 клапан слива

4 форсунка гидромассажа

5 ручка перелива

6 регулятор воздуха

7 кнопка включения массажа

8 кран-переключатель

9 водозаборник

10 подголовник "Чаритка" полиуретановый

10 подголовник на ножках полиуретановый X18A

10 подголовник "Комфорт" полиуретановый C-12W

10 подголовник на присосках X12

10 подшейник на присосках S8

10 подголовник узкий на ножках полиуретановый

10 подголовник на присосках F41

11 электронный пульт

12 гидромассажная помпа

13 аэромассажный компрессор

14 подсветка

15 хромотерапия

средство для промывки гидромассажных систем

Средство для промывки гидромассажных систем TRITON
Свойства: Средство для удаления жировых отложений и известкового налета в гидромассажных системах ванн. Содержащиеся в средстве дезинфицирующие вещества предотвращают рост бактерий и убивают грибки.

Турбо массаж

Дополнительная подача воздуха в систему гидромассажа из воздушного компрессора.

Электронный пульт

Электронный пульт с защитой от сухого пуска для управления подсветкой, гидро и аэро массажем

Подводная подсветка

Свет несет в себе мощную энергию, стабилизирующую внутренние силы организма.

«УЗО»

Устройство защитного отключения электроэнергии при утечке тока

Хромотерапия

Желтый самый теплый цвет, положительно влияет на психику меланхоличных людей.

ЖЕЛТЫЙ ЦВЕТ

Зеленый - цвет покоя и гармонии, восстанавливает нервную систему, придает уверенность в себе, нормализует сон.

ЗЕЛЕНЫЙ ЦВЕТ

Синий дает покой и расслабляет организм.

СИНИЙ ЦВЕТ

КРАСНЫЙ ЦВЕТ

Красный - экспрессивный цвет для активных людей, заряжает энергией и придает силы.

средство по уходу за ванной

Средство по уходу за акриловыми ваннами, душевыми кабинами, раковинами и другими изделия из пластика, а также хромированными и нержавеющими поверхностями. Удаляет жировые загрязнения, налеты,водный камень, ржавчину. Придает блеск.

Гидромассажное оборудование «Тритон»

Водный массаж /Аэромассаж

Водный массаж
В форсунке происходит захват водой воздуха и вода подается под высоким давлением через форсунки, направленные на отдельные участки тела. Направление форсунок можно изменять вручную. Форсунки, расположенные в спинке ванны, массируют мышцы спины, тем самым, снимая напряжение с мышц шеи. Эффективность спинного массажа, обеспечивает система, состоящая из двух насосов, имеющая автономное управление.

Аэромассаж
При включении аэромассажа, воздух проходит через аэрофорсунки, расположенные на дне ванны. Одновременно тысячи мельчайших пузырьков поднимаются и устремляются к поверхности воды, создавая эффект аэрации, обогащая кожные покровы кислородом и легко массируя тело. Аэромассаж оказывает положительное влияние на лимфатическую систему. Нормализует артериальное давление и обладает тонизирующим действием на нервную систему.

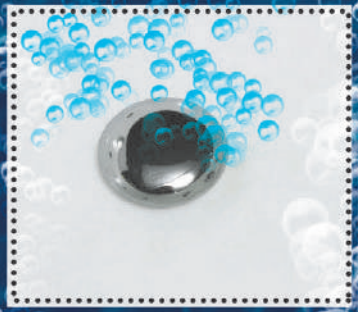

Совмещение водяного и воздушного массажа:
-нормализует кровообращение,
-стимулирует защитную систему организма,
-улучшает снабжение организма кислородом.

Врезные смесители на ванну

смеситель 1 позиция

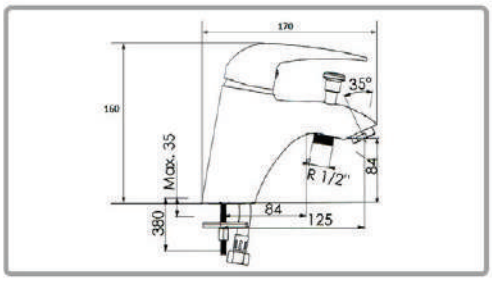

смеситель 3 позиции
«Ниагара»

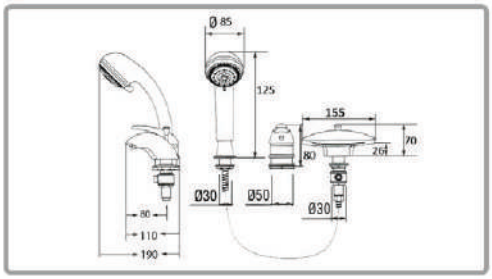

смеситель 3 позиции
«Супергриф»

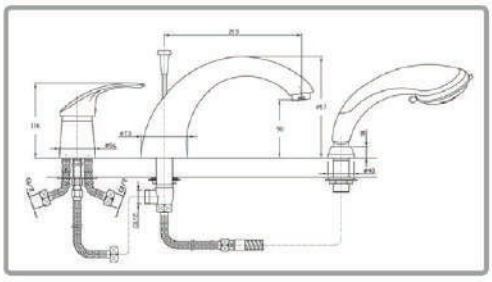

смеситель 3 позиции
«Трит212»

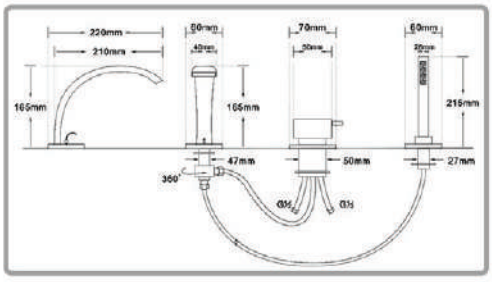
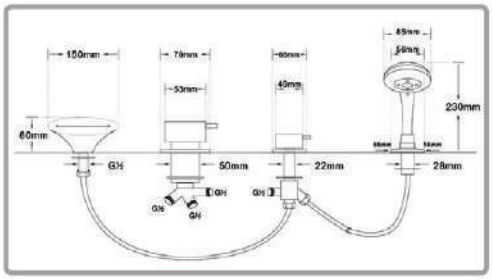
смеситель 4 позиции
«Трит211»